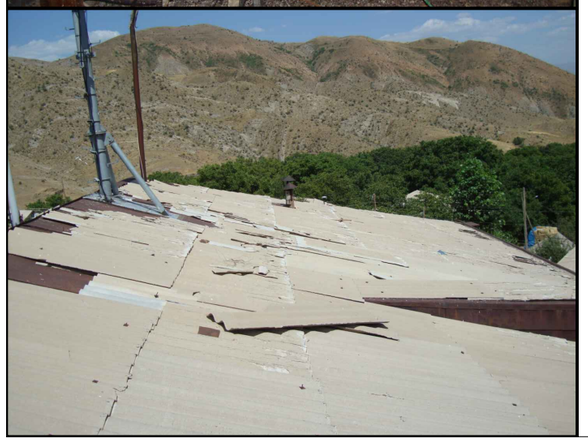

ԳԼԽԱՎՈՐ ՄՈՒՏՔԻ ՀՈՎԱՐ Մ 1:50 (3 հատ)

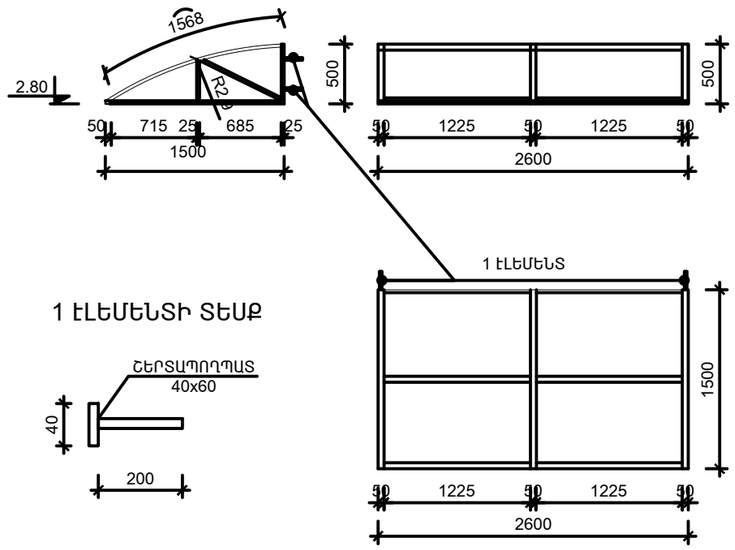

1 ԷԼԵՄԵՆՏԻ ՏԵՍՔ

ՀՈՎԱՐԻ ՄԱՍՆԱԳԻՐ

NN	ՆՇԱՆԱԿՈՒՄ	ԱՆՎԱՆՈՒՄ	ՔԱՆԱԿ	ՁԱՆԳՎԱԾ ԿԳ	ԾԱՆՈԹՈՒ-ԹՅՈՒՆ
1 ՀՈՎԱՐԻ ՀԱՄԱՐ					
1	Խողովակ	□50x25x3,ΣL=24.6գծ.մ	-	3.13	77.00 կգ
2	Շերտապողպատ	— 30x3, ΣL=4.8գծ.մ	-	0.7	3.36 կգ
3	Անկեր սեղանիկով	L=20 սմ Ամրանաձող	-	1.9	4.2 մ^2
		— 30x3 Շերտապողպատ		0.7	
4	Պոլիկարբոնատ		-	-	4.2 մ^2

ՊԱՏՈՒՀԱՆՆԵՐԻ ԵՎ ԴՌՆԵՐԻ ՄԱՍՆԱԳԻՐ

ՄԱԿՆԻՇԸ	ԸՆԴՀ.Մ ^{2}	ՄԱԿՆԻՇԸ	ՔԱՆԱԿԸ	ԱՆՎԱՆՈՒՄԸ	ԲԱՑՎՈՂ ՄԱՍ	ՉԲԱՑՈՂ ՄԱՍ
Պ1	3.06	ՄԵՏԱՂԱՊԼԱՍՏԵ ՄՊԻՏԱԿ ԳՈՒՅՆԻՄՊԻՏԱԿ	8	ՊԱՏՈՒՀԱՆ ԵՐԿՏԱԿ ՝ Պ-17x18	18.72	26
ՄԱԿՆԻՇԸ	Մ ^{2}	ՄԱԿՆԻՇԸ	ՔԱՆԱԿԸ	ԱՆՎԱՆՈՒՄԸ	ԲԱՑՎՈՂ ՄԱՍ	ՎԵՐՆԱՓԵՂԿ
ԴԱ	2.36	ԱՅԼՈՒՄԻՆԵ	2	ԴՌԱՆ ԲԼՈԿ ՝ԴԱ -16x28	6.72	2.04

ԴՌԱՆ ԵՎ ՊԱՏՈՒՀԱՆԻ ՏԵՍԱԿՆԵՐԸ Մ 1:50

ԴԱ (2 ՀԱՏ) Մ1:50

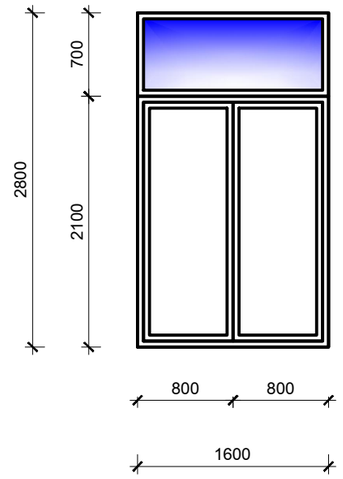

Պ1 (8ՀԱՏ) Մ1:50

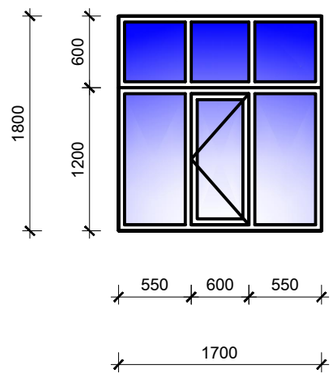

ՀՀ ՎԱՅՈՑ ՁՈՐԻ ՄԱՐԶ,ՀՈՐՍ ՀԱՄԱՅՆՔԻ ՄՇԱԿՈՒՅԹԻ ՏԱՆ ՎԵՐԱՆՈՐՈԳՄԱՆ ԱՇԽԱՏԱՆՔԱՅԻՆ ՆԱԽԱԳԻԾ				՝ ՝ ՝ Ø N ÂÀ -¨	Â¨ -01/1
Ն.Գ.Ճ.	Մնացականյան Վ.		ՇԻՆԱՐԱՐԱԿԱՆ ԱՇԽԱՏԱՆՔՆԵՐ	È	È È
Կազմեց	Մնացականյան Վ.			6	11
Ստուգեց	Կուլախսզյան Վ.		ԳԼԽԱՎՈՐ ՄՈՒՏՔԻ ՀՈՎԱՐ Մ 1:50,ՄԱՍՆԱԳԻՐ, ԴՌԱՆ ԵՎ ՊԱՏՈՒՀԱՆԻ ՏԵՍԱԿՆԵՐԸ Մ 1:50	«ՆՈՐԱՇԵՆ»	